Ver.20_12

Trade Series
Master Thread Repair Kit

RECOIL®
QUALITY THREAD INSERT SYSTEMS

トレードシリーズ リコイルキット

Easiest to use

下穴用ドリルにタップが付いて、
挿入工具はタップハンドルに早変わり!
折り取り工具はマグネット付きで、
タングを探す手間がない!!

このキットだけで補修作業が完結!

トレードシリーズ　価格表

METRIC				
サイズ	山数	リコイル数	PART.NO.	定価
M3	0.50	15	35038	10,800
M4	0.70	15	35048	7,200
M5	0.80	15	35058	7,200
M6	1.00	15	35068	7,200
M7	1.00	15	35078	9,000
M8	1.25	15	35088	7,200
	1.00	15	37088	8,300
M10	1.50	10	35108	10,800
	1.25	10	37108	10,800
	1.00	10	38108	10,800
M12	1.75	10	35128	12,000
	1.50	10	37128	12,000
	1.25	10	38128	12,000
M14	1.50	6	37148	15,000
	1.25	6	38148-1	15,000
M16	1.50	6	37168	16,000

① 下穴用ドリル
（M12,1/2以下）

② マグネット付折取工具
（M12,1/2以下）

③ リコイルタップ ＃2

④ 挿入工具
（M12,1/2以下タップハンドル付）

⑤ リコイル1.5D
（6～15個）

UNC				
サイズ	山数	リコイル数	PART.NO.	定価
#4	- 40	15	33548	14,000
#6	- 32	15	33568	8,000
#8	- 32	15	33588	8,000
#10	- 24	15	33608	8,000
1/4	- 20	15	33048	8,000
5/16	- 18	15	33058	8,000
3/8	- 16	10	33068	12,000
7/16	- 14	10	33078	12,000
1/2	- 13	10	33088	13,500

UNC				
サイズ	山数	リコイル数	PART.NO.	定価
#4	- 48	15	34548	14,000
#6	- 40	15	34568	14,000
#8	- 36	15	34588	14,000
#10	- 32	15	34608	8,000
1/4	- 28	15	34048	8,000
5/16	- 24	15	34058	8,000
3/8	- 24	10	34068	12,000
7/16	- 20	10	34078	12,000
1/2	- 20	10	34088	13,500

トレードシリーズの使い方

下穴用のドリルで穴を開けます。

挿入工具を付属のタップハンドルに付けます。

タップハンドルにリコイルを着けて挿入します。

折取り工具を挿入し、ハンマーで叩き、タングを折り取ります。
折取り工具にはマグネットが着いているためタングを探す手間が省けます。

リコイルパケット　価格表

METRIC					
サイズ	ピッチ	長さ	PART.NO.	リコイル数	定価
M3	0.50	1D	25032	10	680
		1.5D	25033	10	700
		2D	25034	10	720
M4	0.70	1D	25042	10	680
		1.5D	25043	10	700
		2D	25044	10	720
M5	0.80	1D	25052	10	680
		1.5D	25053	10	700
		2D	25054	10	720
M6	1.00	1D	25062	10	680
		1.5D	25063	10	700
		2D	25064	10	720
M7	1.00	1.5D	25073	10	720
M8	1.25	1D	25082	10	720
		1.5D	25083	10	800
		2D	25084	10	900
	1.00	1D	27082	10	720
		1.5D	27083	10	800
		2D	27084	10	900
M10	1.50	1D	25102	10	900
		1.5D	25103	10	1,000
		2D	25104	10	1,300
	1.25	1D	27102	10	900
		1.5D	27103	10	1,000
		2D	27104	10	1,300
	1.00	1D	28102	10	900
		1.5D	28103	10	1,000
M12	1.75	1D	25122	10	1,400
		1.5D	25123	10	1,600
		2D	25124	10	1,900
	1.50	1D	27122	10	1,400
		1.5D	27123	10	1,600
		2D	27124	10	1,900
	1.25	1D	28122	10	1,400
		1.5D	28123	10	1,600
		2D	28124	10	1,900
M14	1.50	1D	27142	5	1,100
		1.5D	27143	5	1,260
		2D	27144	5	1,800
	1.25	1.5D	28143-1.25	5	1,260
M16	1.50	1D	27162	5	1,400
		1.5D	27163	5	1,700
		2D	27164	5	2,200

UNC					
サイズ	山数	長さ	リコイル数	PART.NO.	定価
# 4	- 40	1.5D	10	23543	770
# 6	- 32	1.5D	10	23563	770
# 8	- 32	1.5D	10	23583	770
# 10	- 24	1.5D	10	23603	770
1/4	- 20	1.5D	10	23043	770
5/16	- 18	1.5D	10	23053	820
3/8	- 16	1.5D	10	23063	1,100
7/16	- 14	1.5D	10	23073	1,100
1/2	- 13	1.5D	10	23083	1,800

UNF					
サイズ	山数	長さ	リコイル数	PART.NO.	定価
# 4	- 48	1.5D	10	24543	770
# 6	- 40	1.5D	10	24563	770
# 8	- 36	1.5D	10	24583	770
# 10	- 32	1.5D	10	24603	770
1/4	- 28	1.5D	10	24043	770
5/16	- 24	1.5D	10	24053	820
3/8	- 24	1.5D	10	24063	1,100
7/16	- 20	1.5D	10	24073	1,100
1/2	- 20	1.5D	10	24083	1,800

リコイルキット使用方法

1. ドリル
キットに付属(M12,1/2以下のみ)または、推奨サイズのドリルをご使用ください。
＊パイロットタップをご使用の場合はドリルによる下穴加工は不要です。

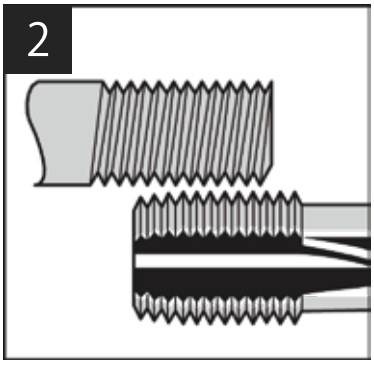

2. ピッチの確認
使用するボルトとタップを合わせてピッチが正しいかを確認してください。

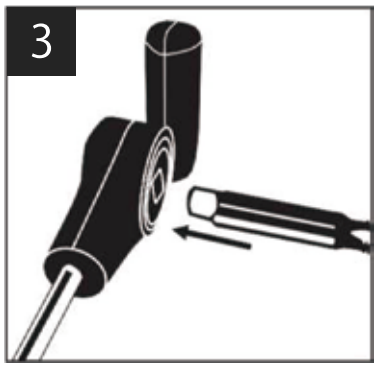

3. タップ
タップハンドルにタップをセットしてご使用ください。
＊M12(1/2")以上の径、難削材、パイロットタップの場合は付属の挿入工具をタップハンドルとして代用することは出来ません。

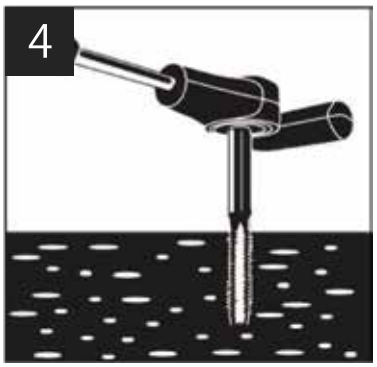

4. タップたて
正しい手順で必要な深さのタップをたててください。
(正しい手順：相手材の厚み、ねじ長さに応じたドリル深さ・タップ種類の選定・潤滑など)
キリコは、エアーなどで完全に取り除いてください。

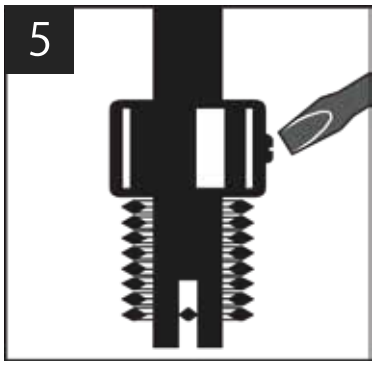

5. 挿入工具の準備
インサートを挿入工具にセットし、タングの先端が挿入工具の溝の中ほどになるように調整してください。
(インサートの適正なタング位置については、右図参照)

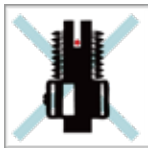

カラーの位置が高い

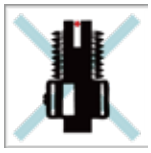

カラーの位置が低い

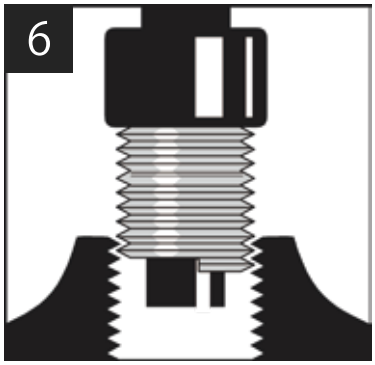

6. インサートの挿入
垂直に軽く押し当てながら、ねじ締め方向に挿入工具を回しインサートを相手材の表面から1/4～1/2回転分深く挿入してください。

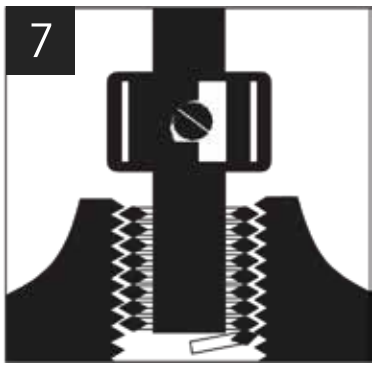

7. タングの折取り
＊タングをそのまま挿入工具でねじ切ろうとはしないでください。
一度挿入工具を引き抜き、タングに対して90度回転させて(左図参照)先端をタングに押し当てた後、鋭く叩き折ってください。
M12(1/2")以下の径の場合は、挿入工具の破損を防ぐ為に専用の折取工具をご使用ください。止まり穴の場合は、折ったタングをロングノーズプライヤーなどで拾い出してください。

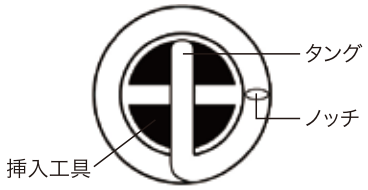

リコイルの使い方が動画で確認できます。
左のQRコードか、下のURLから
ご確認下さい。
http://youtu.be/BryXF-HhfU8

RECOIL
QUALITY THREAD INSERT SYSTEMS
リコイル ジャパン
〒550-0013 大阪府大阪市西区新町4丁目7−11
TEL:(06)6543-9080 FAX:(06)6543-0289
URL:http://www.recoilj.com/ E-mail:info@recoilj.com